Namiti S.r.l. - P. Iva 06162571217 - N. Rea: 799272
Sede leg.: Via Cortile, 16 - 80069 Vico Equense (NA)
Sede Op.: Corso Italia, 192 - 80063 Piano di Sorrento (NA)
Email: vendite@holity.com / Tel. 0818087452

Cestino portarifiuti in acciaio zincato 35 lt h14090

Cestino per la raccolta dei rifiuti da esterno realizzato in ferro zincato. Colore: canna di fucile. Made in Italy

Dal montante di sostegno, si dirama nella parte bassa un braccetto in lamiera di acciaio zincata con intagliato il logo aziendale, mentre nella parte alta del montante, una sfera è posta a decoro. Il corpo di forma cilindrica con listelli che formano il cesto, sono svasati nella parte superiore e sagomati nella parte inferiore. Per la bordatura del cesto è stato realizzato un anello in tubo tondo zincato.

Queste linee morbide e semplici fanno si che questo prodotto trovi la giusta collocazione nei centri storici o all'uscita di musei o gallerie.

Montante di sostegno:

- in tubo tondo di acciaio zincato da mm. ? 76 x 2 adornato nella parte superiore da un fregiodecorativo;
- braccetto sagomato per il sostegno del cesto in lamiera di acciaio zincata.

Cesto:

- di forma cilindrica, svasata nella parte superiore, realizzato con n° 20 listelli in ferro zincato sagomato da mm. 30 x 3;
- parte superiore bordata da anello in tubo tondo zincato da mm. ? 20 x 1,5;
- fondo sagomato in lamiera zincata spessore 15 / 10 con fori per lo scarico delle acque meteoriche.

Trattamento e finitura:

- Pre-trattamento:prima di essere verniciato, il manufatto, viene pre-trattato mediante un lavaggio a spruzzo con speciali liquidi sgrassanti. Dopo il lavaggio, il manufatto da verniciare, viene asciugato per 15 minutiin essiccatoio.
- Trattamento anticorrosivo:al fine di conferire idonea protezione contro gli agenti atmosferici, il manufatto è sottoposto ad un primo ciclo di verniciatura utilizzando un fondo anticorrosivo in polvere termoindurente a base diresine epossidiche con speciali pigmenti.
- Prima cottura (anticorrosivo):il manufatto trattato con il fondo anticorrosivo è sottoposto ad una prima cottura al forno della durata di 15 minuti alla temperatura di 180°. In questa fase l'anticorrosivo polimerizza, formando uno spessore di rivestimento di circa 60 micron.
- Verniciatura:il manufatto è sottoposto ad un ciclo finale di verniciatura con polvere termoindurente a base diresine poliestere colore "canna fucile". La verniciatura è eseguita con apparecchiature a spruzzoelettrostatico, che consentono alla polvere di depositarsi uniformemente sui pezzi, formando uno spessore minimo di 60 micron.
- Cottura finale:il manufatto verniciato è sottoposto ad una cottura finale al forno della durata di 20 minuti alla temperatura di 160°.

Fissaggio:

- tramite prolungamento del montante di sostegno nel sottosuolo;
- il cestino è fornito in kit di assemblaggio e viteria in acciaio inox.

Dimensioni:

- altezza fuori terra cm. 110;
- parte da interrare cm. 20;
- diametro parte superiore cm. 41,5;
- altezza cesto cm. 54;
- profondità: 51 cm
- capacità lt. 35;
- peso kg. 15

INFO

- **Capacità** 35 lt
- **fissaggio** su palo

Cestino portarifiuti in acciaio zincato 35 lt h14090

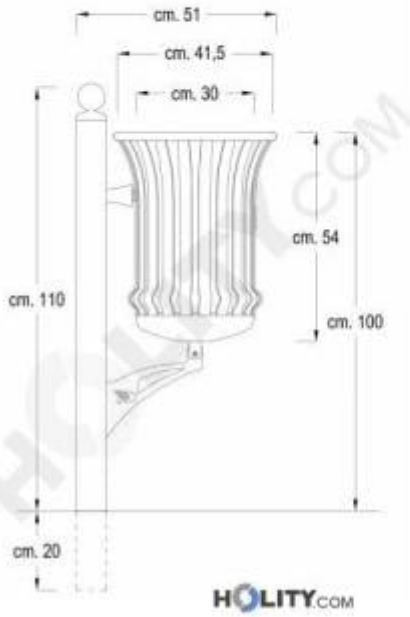

Cestino portarifiuti in acciaio zincato 35 lt h14090

Capacita: 35 lt
Coperchio: no
Fissaggio: su palo