Namiti S.r.l. - P. Iva 06162571217 - N. Rea: 799272
Sede leg.: Via Cortile, 16 - 80069 Vico Equense (NA)
Sede Op.: Corso Italia, 192 - 80063 Piano di Sorrento (NA)
Email: vendite@holity.com / Tel. 0818087452



Confezione da 40 grucce per hotel h1030_01

Confezione da 40 grucce per hotel in legno massello naturale, con anello antifurto Ø 38 mm e barra portapantaloni antiscivolo. Larghezza: 44,8 cm.

La **confezione da 40 grucce per hotel h1030_01** è una dotazione professionale in legno massello con finitura naturale, progettata per organizzare il guardaroba delle camere di hotel, resort, villaggi turistici e B&B. Ogni gruccia è dotata di un anello antifurto che consente di vincolarla all'asta dell'armadio, limitando la rimozione e la dispersione delle dotazioni. La struttura integra una **barra portapantaloni con rivestimento termoplastico antiscivolo**, utile per appendere pantaloni e altri indumenti riducendone lo scivolamento. Il corpo in legno massello permette di utilizzare le grucce anche per capi pesanti, mentre la finitura naturale si adatta all'arredamento delle camere. La fornitura da 40 pezzi è indicata per le strutture ricettive che necessitano di attrezzare più armadi con grucce coordinate, funzionali alla gestione quotidiana del guardaroba degli ospiti.

Caratteristiche tecniche

- **Tipologia:** grucce appendiabiti professionali per hotel
- **Materiale del corpo:** legno massello
- **Finitura:** naturale
- **Larghezza gruccia:** 44,8 cm
- **Altezza complessiva:** 27 cm
- **Altezza indicata nel disegno tecnico:** 22,94 cm
- **Spessore:** 1,2 cm
- **Sistema di sicurezza:** anello antifurto
- **Diametro anello antifurto:** 38 mm
- **Accessorio integrato:** barra portapantaloni
- **Rivestimento barra:** materiale termoplastico antiscivolo
- **Unità di vendita:** confezione da 40 grucce

**Immagini puramente indicative*

INFORMAZIONI

- **Materiale** legno
- **Tipologia** a spalla

Confezione da 40 grucce per hotel h1030_01



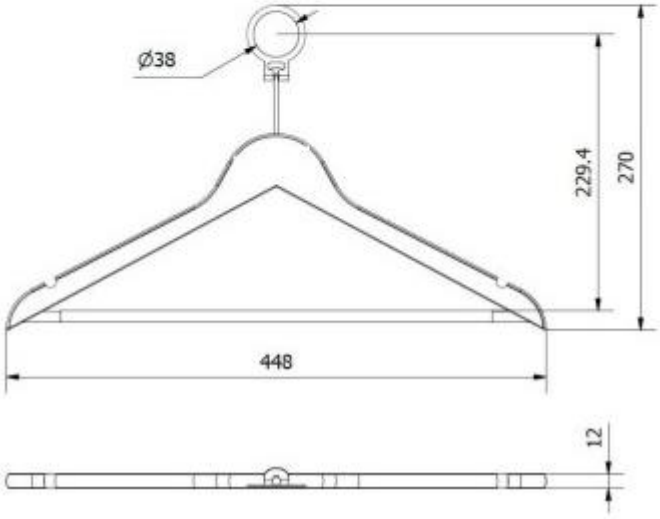

Confezione da 40 grucce per hotel h1030_01

Materiale: legno
Tipologia: a spalla