Namiti S.r.l. - P. Iva 06162571217 - N. Rea: 799272
Sede leg.: Via Cortile, 16 - 80069 Vico Equense (NA)
Sede Op.: Corso Italia, 192 - 80063 Piano di Sorrento (NA)
Email: vendite@holity.com / Tel. 0818087452

Barella per veterinaria h930_26

Carrello barella veterinaria con telaio con ruote e barella rimovibile. Dimensioni totali: L. 130 x P. 52 x h. 81 cm. Carico massimo: 150 kg.

Il **carrello veterinario** offre un design semplice e robusto, ideale per le esigenze di cliniche e ambulatori veterinari. Composto da due parti principali, comprende un **telaio con quattro ruote girevoli dotate di freni** e una **barella rimovibile**, pratica e facile da maneggiare. Il **telaio** è realizzato in **acciaio verniciato a polvere**, un materiale particolarmente resistente a graffi e scheggiature, garantendo una lunga durata nel tempo. La **barella** è **rivestita con un tessuto sfoderabile di qualità medica**, assicurando facilità di pulizia e igiene ottimale. Con una struttura ad **altezza fissa di 81 cm** e una **capacità di carico fino a 150 kg**, questo carrello barella è una soluzione versatile e affidabile per il trasporto di animali in totale sicurezza. Il prodotto viene **consegnato smontato** con chiare istruzioni di montaggio incluse.

Caratteristiche tecniche:

- Dimensioni totali: L. 130 x P. 52 x h. 81 cm
- Dimensioni piano di appoggio: 130x52 cm
- Altezza fissa
- Capacità massima: 150 kg
- Peso: circa 14 kg
- Con ruote girevoli con freni
- Diametro ruote: 12,5 cm
- Materiale telaio: acciaio verniciato a polvere
- Barella rimovibile
- Copertura barella in rivestimento sfoderabile di qualità medica
- Spedito smontato con istruzioni di montaggio

INFORMAZIONI

- **Lunghezza in millimetri** 1300.0000
- **Profondità in millimetri** 520.0000
- **Altezza in millimetri** 810.0000

Barella per veterinaria h930_26

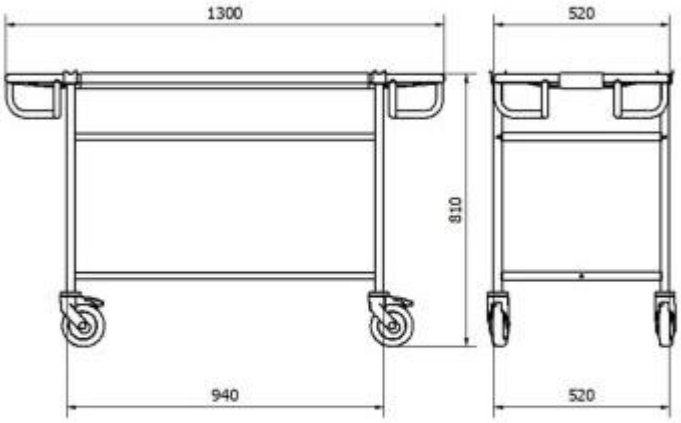

Barella per veterinaria h930_26

Lunghezza in millimetri: 1300 mm
Profondità in millimetri: 520 mm
Altezza in millimetri: 810 mm